KEY AUTOMATION

ISTRUZIONI PER L'INSTALLAZIONE DELLA CASSA DI FONDAZIONE CF3
INSTALLATION INSTRUCTIONS FOR CF3 FOUNDATION BOX
INSTRUCTIONS POUR L'INSTALLATION DU CAISSON DE FONDATIONS CF3
INSTRUCCIONES DE INSTALACIÓN DE LA CAJA DE CIMENTACIÓN CF3
INSTALLATIONSANLEITUNGEN FÜR DEN FUNDAMENTKASTEN CF3
INSTRUÇÕES PARA A INSTALAÇÃO DA CAIXA DE FUNDAÇÃO CF3
INSTRUKCJA INSTALACJI SKRZYNKI FUNDAMENTOWEJ CF3

Fig.1

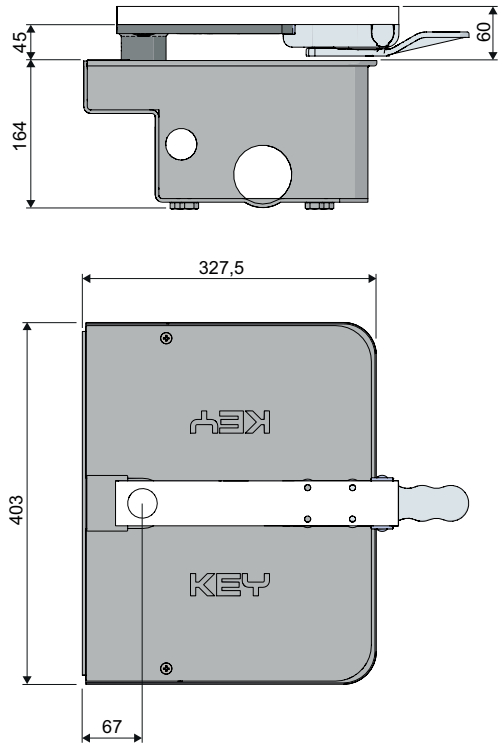

Fig.2

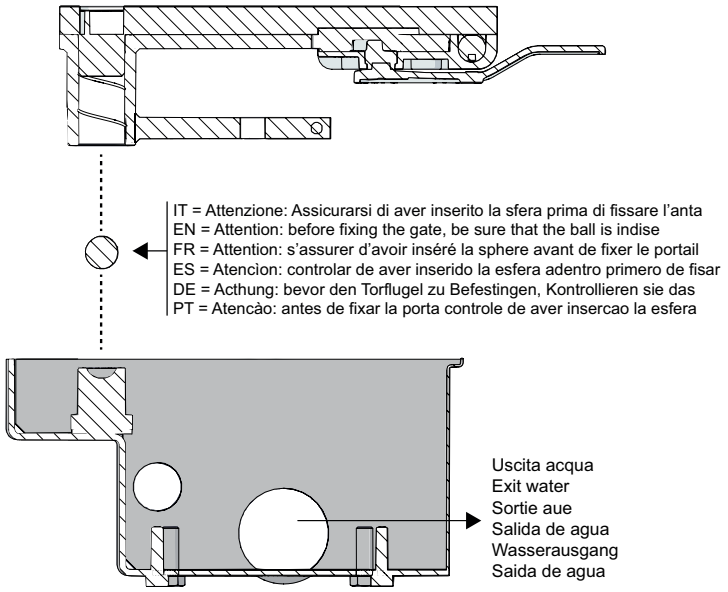

Fig.3

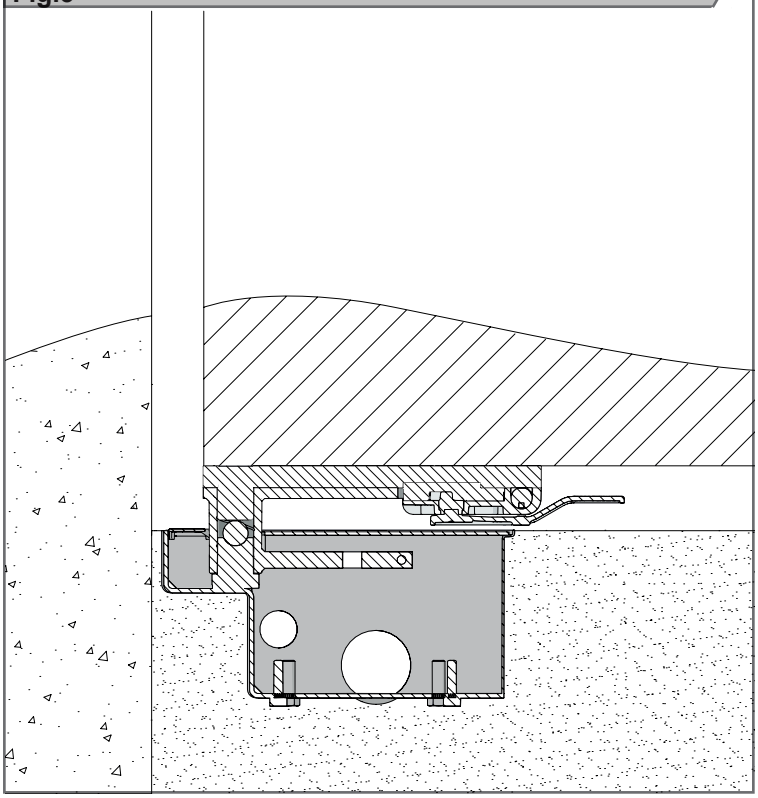

Fig.4

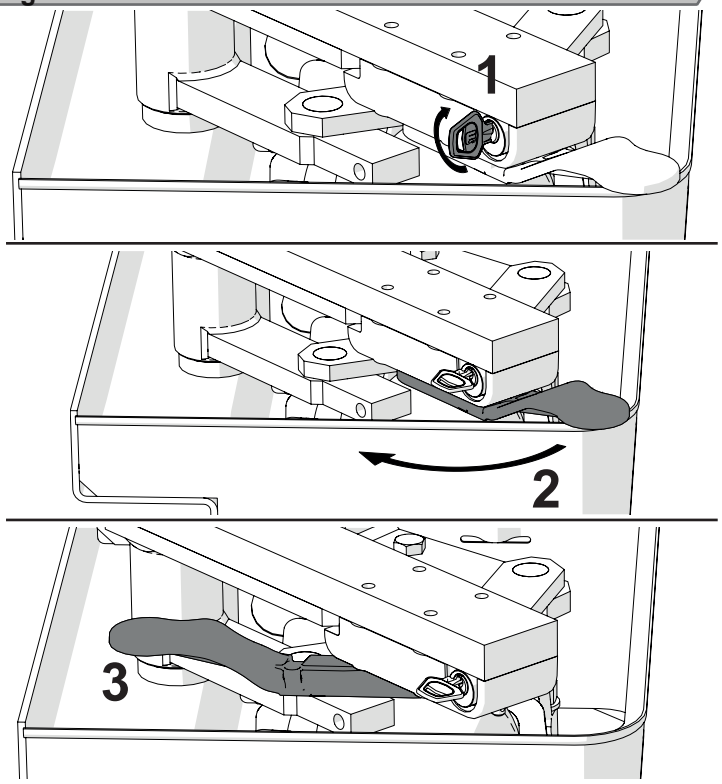

Management
System
ISO 9001:2008

www.tuv.com
ID 9105043769

Instruction version
580ISCF3 REV.01